ΤΥΠΙΚΟ ΟΡΥΓΜΑ ΣΕ ΑΣΦΑΛΤΟΣΤΡΩΜΕΝΟ ΔΡΟΜΟ
(κλίμακα 1:10)

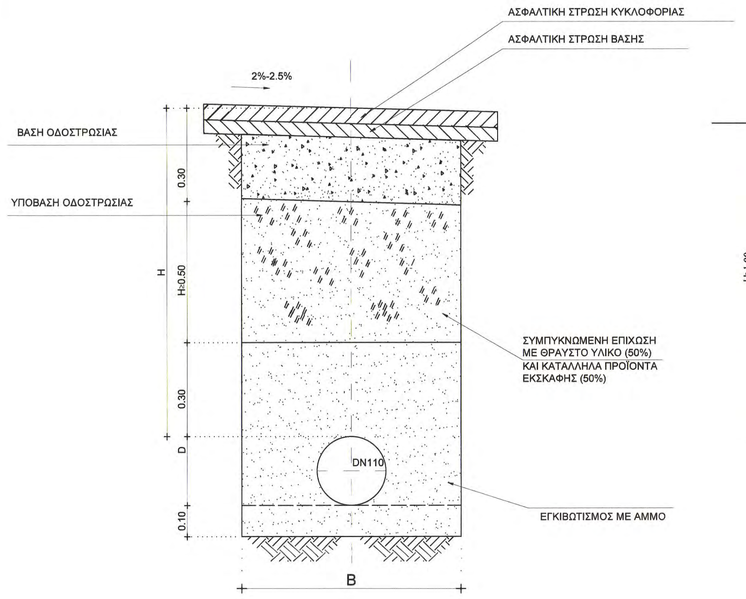

ΤΥΠΙΚΟ ΟΡΥΓΜΑ ΕΚΤΟΣ ΑΣΦΑΛΤΟΣΤΡΩΜΕΝΟΥ ΔΡΟΜΟΥ
(κλίμακα 1:10)

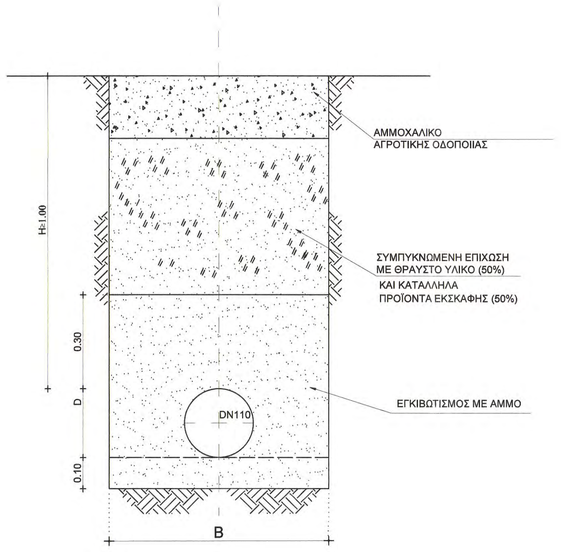

ΣΗΜΕΙΩΣΗ: ΤΟ ΠΛΑΤΟΣ ΣΚΑΜΜΑΤΟΣ Β ΕΙΝΑΙ ΩΣ ΟΡΙΖΕΤΑΙ ΣΤΗΝ ΕΤΕΠ 08-01-03-01

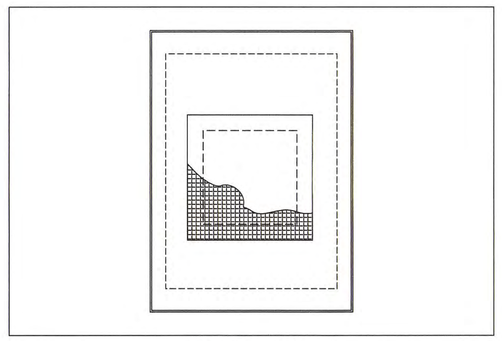

ΚΑΤΟΨΗ ΑΝΩ ΠΛΑΚΑΣ

ΑΝΑΡΤΗΣΗ ΑΓΩΓΟΥ ΑΠΟ ΓΕΦΥΡΑ
(κλίμακα 1:10)

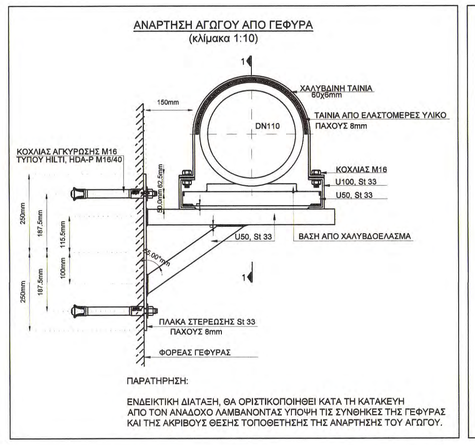

ΠΑΡΑΤΗΡΗΣΗ:

ΕΝΔΕΙΚΤΙΚΗ ΔΙΑΤΑΞΗ, ΘΑ ΟΡΙΣΤΙΚΟΠΟΙΗΘΕΙ ΚΑΤΑ ΤΗ ΚΑΤΑΚΕΥΗ ΑΠΟ ΤΟΝ ΑΝΑΔΟΧΟ ΛΑΜΒΑΝΟΝΤΑΣ ΥΠΟΨΗ ΤΙΣ ΣΥΝΘΗΚΕΣ ΤΗΣ ΓΕΦΥΡΑΣ ΚΑΙ ΤΗΣ ΑΚΡΙΒΟΥΣ ΘΕΣΗΣ ΤΟΠΟΘΕΤΗΣΗΣ ΤΗΣ ΑΝΑΡΤΗΣΗΣ ΤΟΥ ΑΓΩΓΟΥ.

ΑΝΑΡΤΗΣΗ ΑΓΩΓΟΥ ΑΠΟ ΓΕΦΥΡΑ ΤΟΜΗ 1-1
(κλίμακα 1:10)

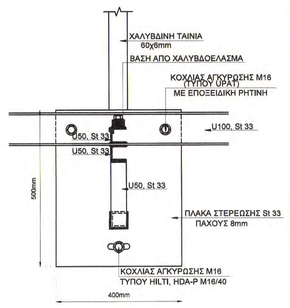

ΑΝΑΡΤΗΣΗ ΑΓΩΓΟΥ ΑΠΟ ΓΕΦΥΡΑ - ΟΨΗ
(κλίμακα 1:20)

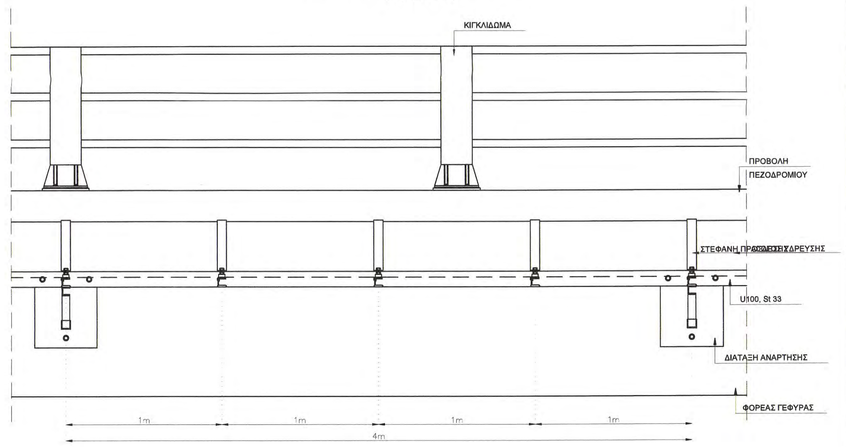

ΔΙΑΤΑΞΗ ΑΕΡΕΞΑΓΩΓΟΥ
(κλίμακα 1:20)

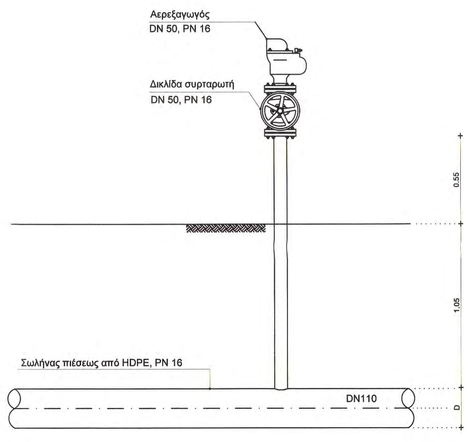

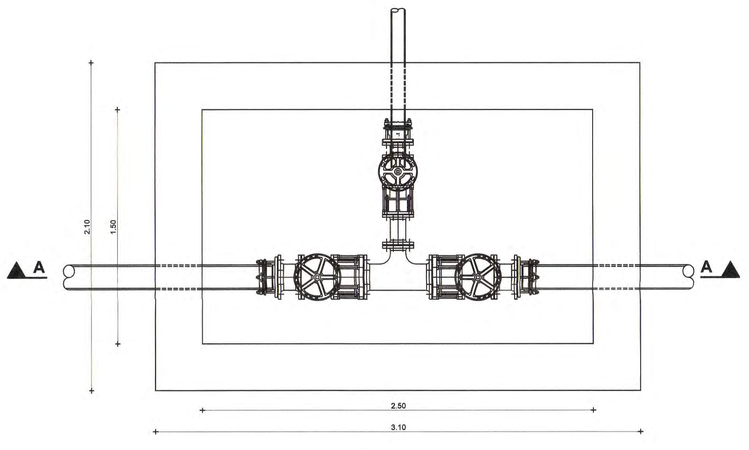

ΤΟΜΗ B-B

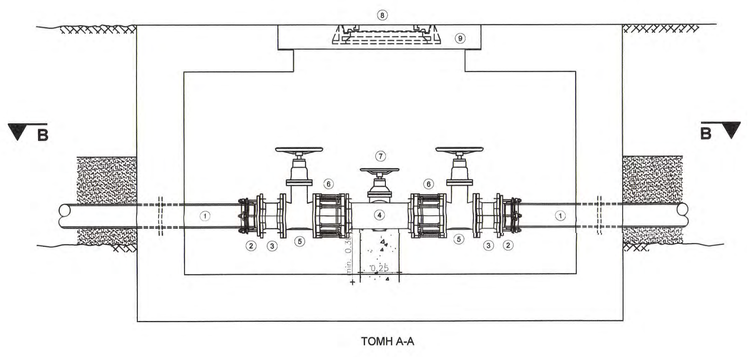

ΤΟΜΗ A-A

1. Σωλήνας ύδρευσης HDPE
2. Τεμάχιο προσαρμογής φλάντζας (ξυμπώ)
3. Τεμάχιο σωλήνα Υ D.I. με φλάντζες
4. Τεμάχιο "Ταυ" από D.I.
5. D.I. δικλίδα τύπου σύρτου
6. Τεμάχιο εξάρμωσης D.I.
7. D.I. δικλίδα τύπου σύρτου
8. D.I. κάλυμμα D400 εσ. διαστ. 0.60 x 0.60m
9. Αφαιρούμενη πλάκα από σκυρόδεμα
10. Γάντζοι ανύψωσης

D.I. : Ductile Iron / Ελατο χυτοσίδηρο
HDPE : High Density PolyEthylene / Πολυαιθυλένιο υψηλής πυκνότητας

ΔΙΑΤΑΞΗ ΕΚΚΕΝΩΣΗΣ - ΤΟΜΗ A-A
(κλίμακα 1:20)

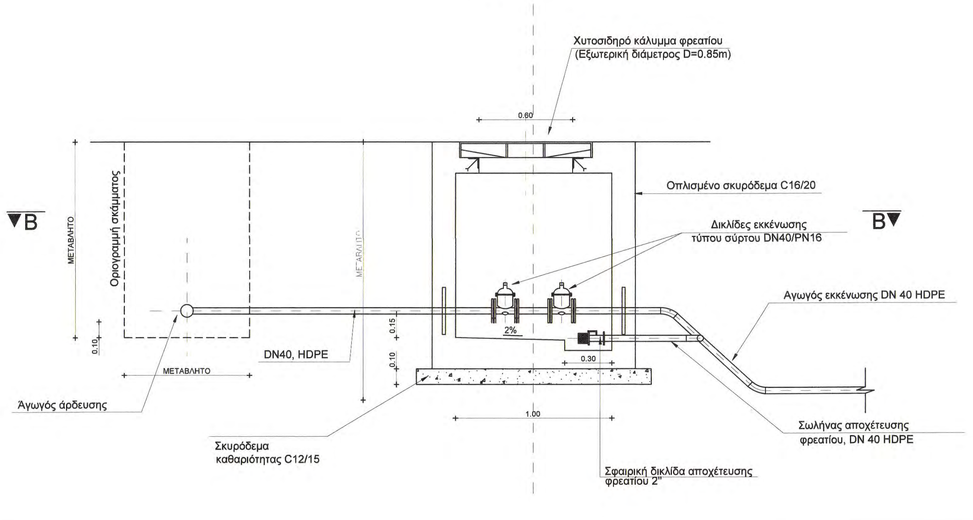

ΔΙΑΤΑΞΗ ΕΚΚΕΝΩΣΗΣ
(κλίμακα 1:20)

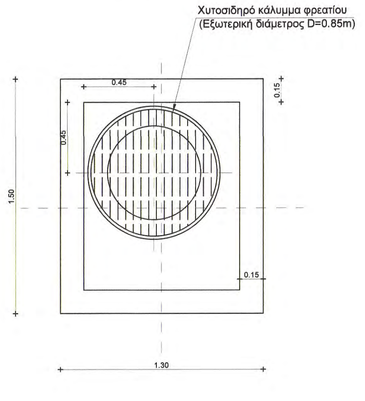

ΔΙΑΤΑΞΗ ΕΚΚΕΝΩΣΗΣ - ΤΟΜΗ B-B
(κλίμακα 1:20)

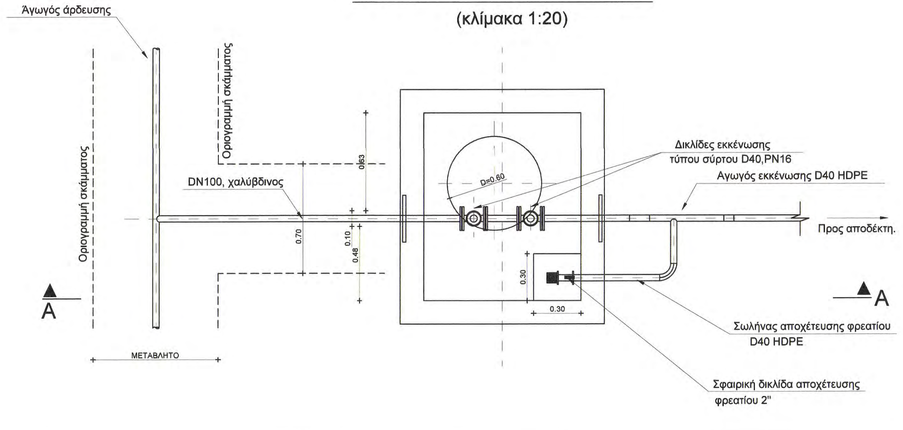

ΣΗΜΕΙΩΣΕΙΣ

1. Στις θέσεις διαβάσεων τεχνικών, η οριστικοποίηση της όδευσης του αγωγού θα γίνει στο πλαίσιο της μελέτης εφαρμογής από τον εργολάβο, σύμφωνα με τις τοπικές συνθήκες κατά τη δημοπράτηση του έργου.
2. Στις θέσεις που ο αγωγός κινείται εκτός αγροτικής οδοποιίας έχει γίνει προφορική συνεννόηση. Απαιτείται η επικαιροποίηση αυτής πριν από τη φάση κατασκευής.
3. Για την οικονομία του έργου και δεδομένων των τοπικών συνθηκών προτείνεται η τοποθέτηση του αερεξαγωγού εκτός δρεατίου με κατάλληλα προς τούτο εξαρτήματα. Η τελική θέση τοποθέτησης θα είναι εκτός κίνησης αγροτικών οχημάτων σε θέσεις που θα προσδιορισθούν κατά την κατασκευή.

ΕΛΛΗΝΙΚΗ ΔΗΜΟΚΡΑΤΙΑ
ΠΕΡΙΦΕΡΕΙΑ ΚΡΗΤΗΣ
ΔΗΜΟΣ ΜΑΛΕΒΙΖΙΟΥ

ΤΙΤΛΟΣ ΕΡΓΟΥ: ΑΡΔΕΥΤΙΚΟ ΔΙΚΤΥΟ ΓΙΑ ΤΗΝ ΕΞΥΠΗΡΕΤΗΣΗ ΑΓΡΟΚΤΗΜΑΤΩΝ ΣΤΗ ΘΕΣΗ ΚΑΝΤΡΙ ΤΟΥ ΔΗΜΟΥ ΜΑΛΕΒΙΖΙΟΥ

ΚΑΤΗΓΟΡΙΑ ΜΕΛΕΤΗΣ:

ΕΙΔΟΣ ΣΧΕΔΙΟΥ: ΤΥΠΙΚΑ ΣΧΕΔΙΑ

ΣΤΑΔΙΟ ΜΕΛΕΤΗΣ: ΥΔΡΑΥΛΙΚΗ ΜΕΛΕΤΗ

ΘΕΜΑ ΣΧΕΔΙΟΥ: ΑΝΑΡΤΗΣΗ ΑΠΟ ΓΕΦΥΡΑ, ΦΡΕΑΤΙΟ ΔΙΚΛΙΔΩΝ, ΑΕΡΕΞΑΓΩΓΟΣ, ΔΙΑΤΑΞΗ ΕΚΚΕΝΩΣΗΣ

ΗΜΕΡΟΜΗΝΙΑ	ΚΛΙΜΑΚΑ	ΑΡ. ΣΧΕΔΙΟΥ
ΑΠΡΙΛΙΟΣ 2019	ΔΙΑΦΟΡΕΣ	Τ-1

ΣΥΝΤΑΞΗ	ΕΓΚΡΙΣΕΙΣ
Καλλιόπη Δασκαλάκη ΤΕ Πολιτικών Μηχανικών	ΕΘΕΩΡΗΘΗ ΗΜΕΡΟΜΗΝΙΑ 11/04/2019 Η Προϊστομένη Δνσης Τεχνικών Υπηρεσιών και Πολεοδομίας ΠΑΠΑΔΑΚΗ ΕΙΡΗΝΗ ΠΟΛΙΤΙΚΟΣ ΜΗΧΑΝΙΚΟΣ

	ΟΝΟΜΑΤΕΠΩΝΥΜΟ	ΥΠΟΓΡΑΦΗ	ΗΜΕΡ/ΝΙΑ
ΣΥΝΤΑΞΗ			
ΕΛΕΓΧΟΣ			

ΑΝΑΘΕΩΡΗΣΕΙΣ

Α/Α	ΗΜΕΡΟΜΗΝΙΑ	ΑΙΤΙΑ ΑΝΑΘΕΩΡΗΣΗΣ
01		
02		
03		

ΑΡΧΕΙΟ